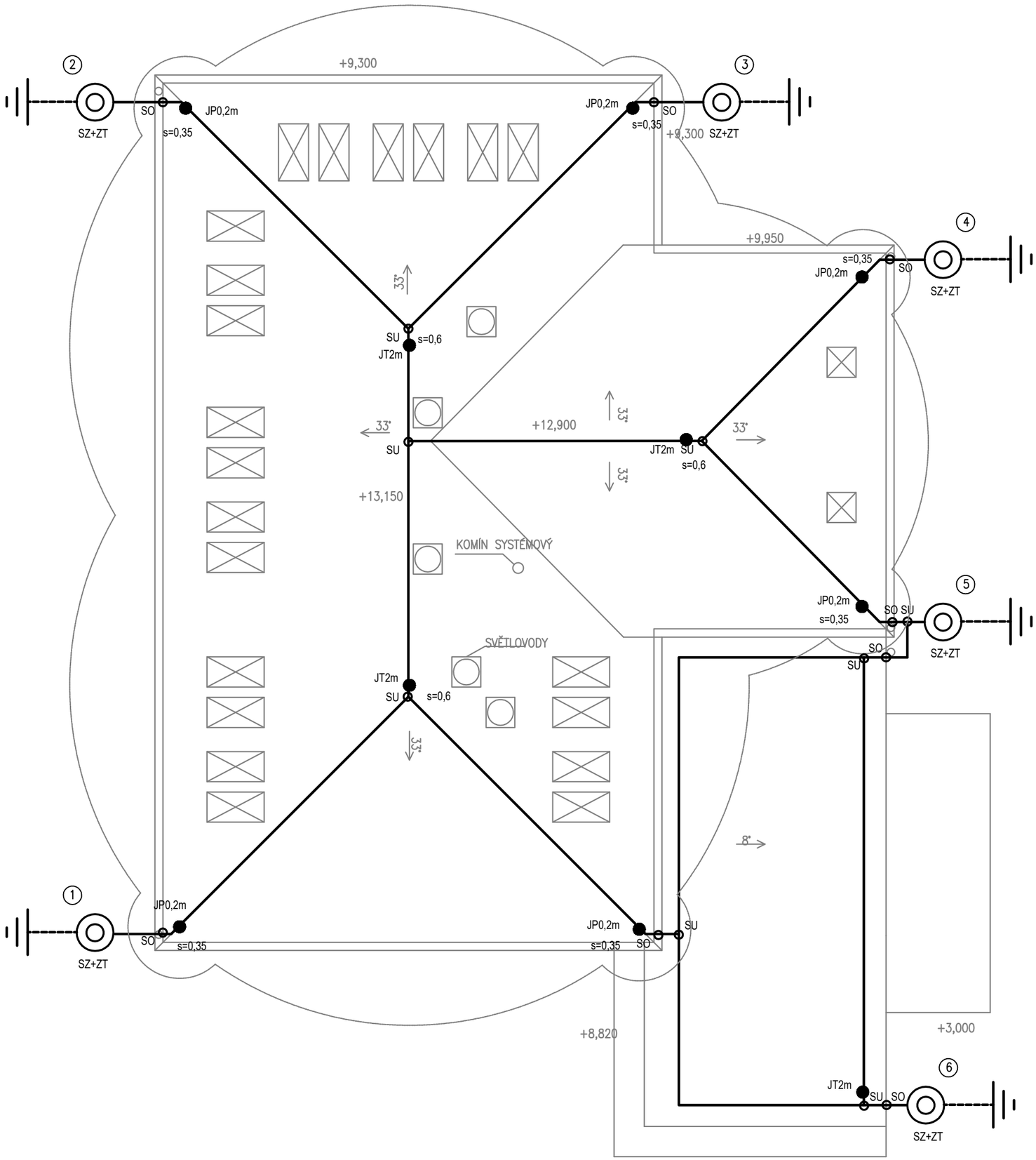

Vývody od zemničů se musí chránit proti korozi pasivní ochranou :

– při přechodu z půdy v délce nejméně 30cm v půdě a 20cm nad povrch, zároveň musí být proti korozi chráněny veškeré zemní spoje.

Hodnota odporu uzemnění by měla být do 10 Ohmů dle ČSN EN 62 305.

———	JÍMACÍ VEDENÍ AlMgSi ø 8 mm VČ. PODPĚR
- - - - -	VEDENÍ FeZn ø 10 mm
⏚	SYSTÉM UZEMNĚNÍ – OBVODOVÝ ZEMNIČ TYPU B
SO	SVORKA OKAPOVÁ
SU	SVORKA UNIVERZÁLNÍ
SZ+ZT	SVORKA ZKUŠEBNÍ + ZAVÁDĚCÍ TYČ ø16 (u dešťového svodu je možné tyč vynechat)
□	OZNAČOVACÍ ŠTÍTEK
JT	JÍMAČ TYČOVÝ, AlMgSi

Třída LPS 3 – KOMBINACE METODY OCHRANNÉHO ÚHLU A VALIVÉ KOULE

SKLON STŘECHY (od svislice)	57°
OCHRANNÝ ÚHEL VYTVOŘENÝ JÍMACÍM VEDENÍ NA HŘEBENU (13,15m)	56°
OCHRANNÝ ÚHEL VYTVOŘENÝ JÍMACÍM VEDENÍ NA HŘEBENU (12,9m)	57°

STŘEŠNÍ KRYTINA – BETONOVÁ TAŠKA, FOLIE

Hromosvody a návaznost na uzemnění jsou navrženy podle ČSN EN 62305
Všechny svody budou propojeny na zemnič typu B.

Pro objekt je navrženo 6 ks svodů z jímací soustavy.

PŘÍPADNÝ ANTÉNNÍ STOŽÁR BUDE UMÍSTĚN V LPZ 0_B .

SVOD OD ANTÉNY MUSÍ BÝT UZEMNĚN DO HOP PŘES BLESKOJISTKY.

Hodnota odporu uzemnění by měla být do 10 Ohmů dle ČSN EN 62 305.

Oddělovací vzdálenost je počítána pro km=0,5

ODPOVĚDNÝ PROJEKTANT	Ing. Hana Bezstarosti		
VYPRACOVAL	Ing. Hana Bezstarosti		
VÝKRESOVÝ SOUBOR			
OBJEDNATEL	obec Kojetice		
ZAKÁZKA STAVEBNÍ ÚPRAVY A NÁSTAVBA ŠKOLY		FORMÁT	1xA3
		DATUM	06/2024
		ČÍSLO ZAKÁZKY	9/2024/EL
VÝKRES Půdorys střechy - hromosvod		STUPEŇ	DPS
		MĚŘÍTKO 1:100	VÝKRES ČÍS. E8
ČÁST	ELEKTROINSTALACE		